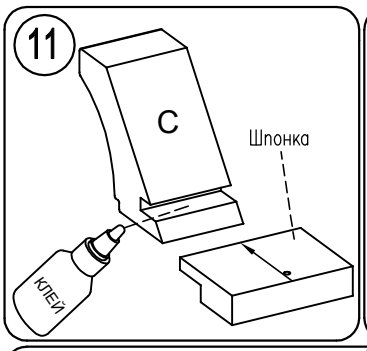

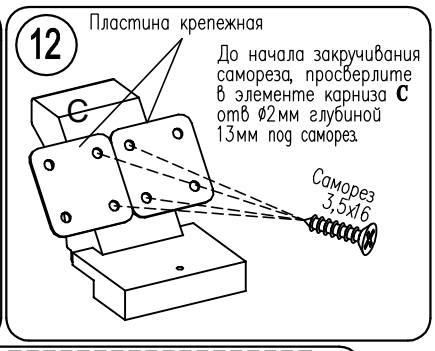

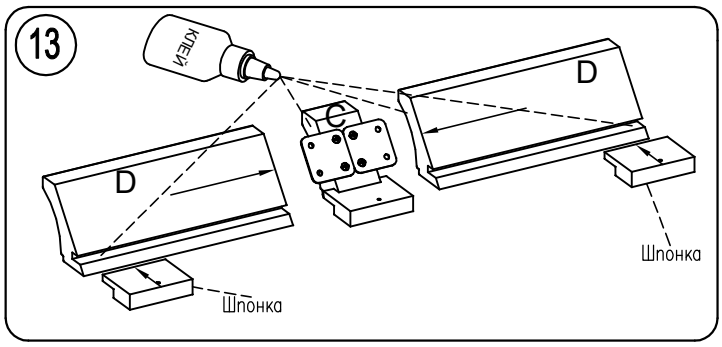

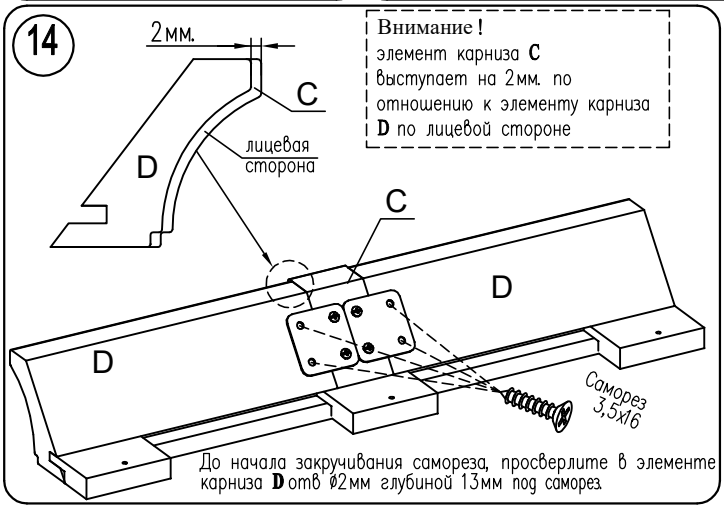

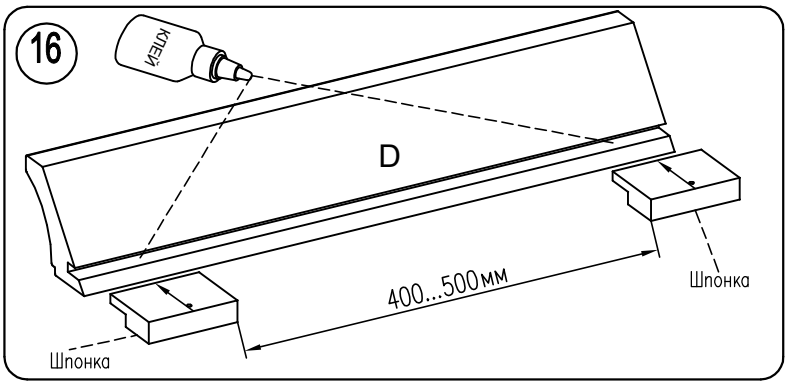
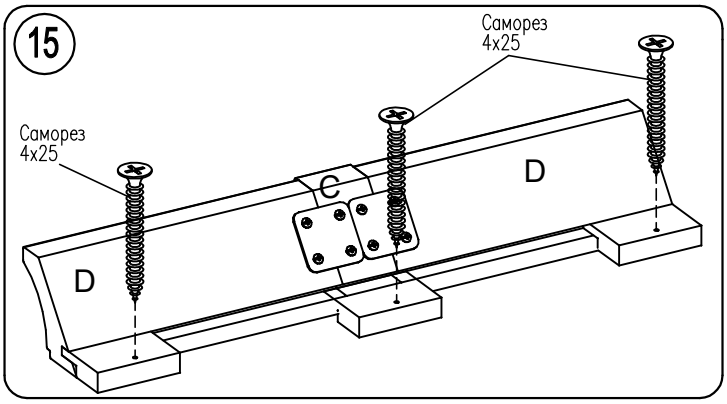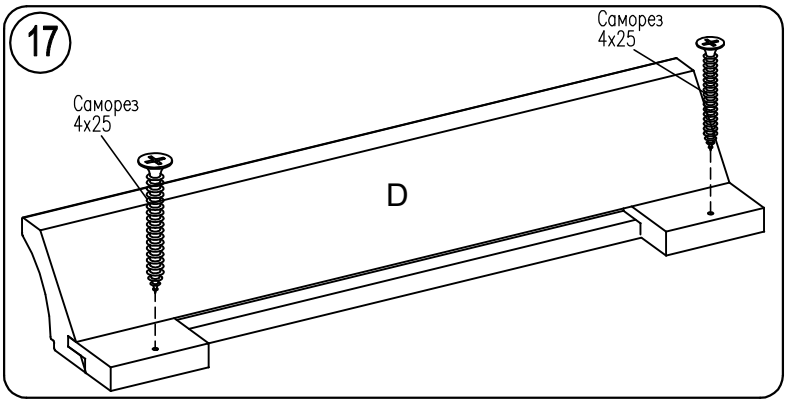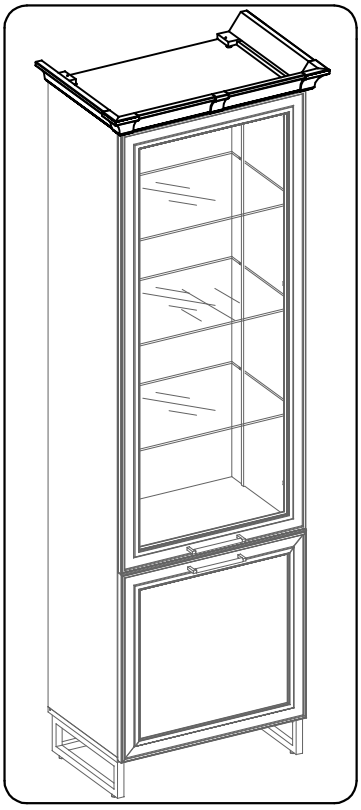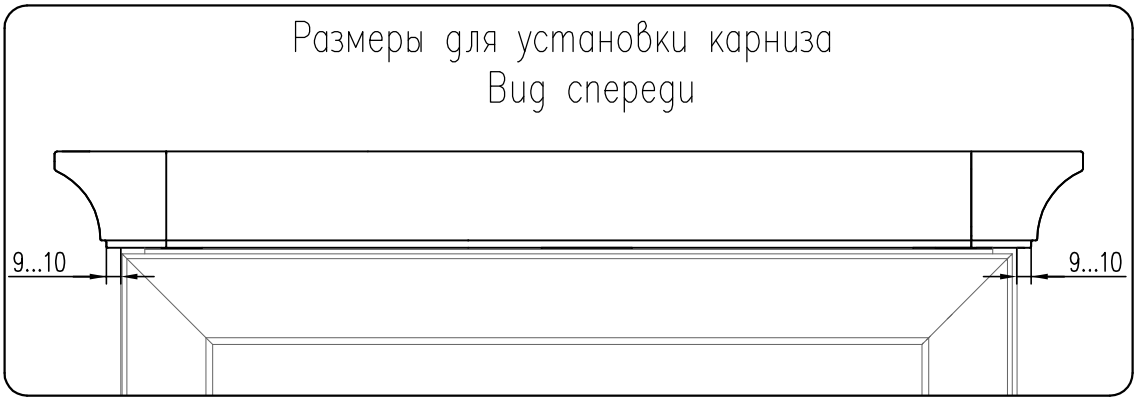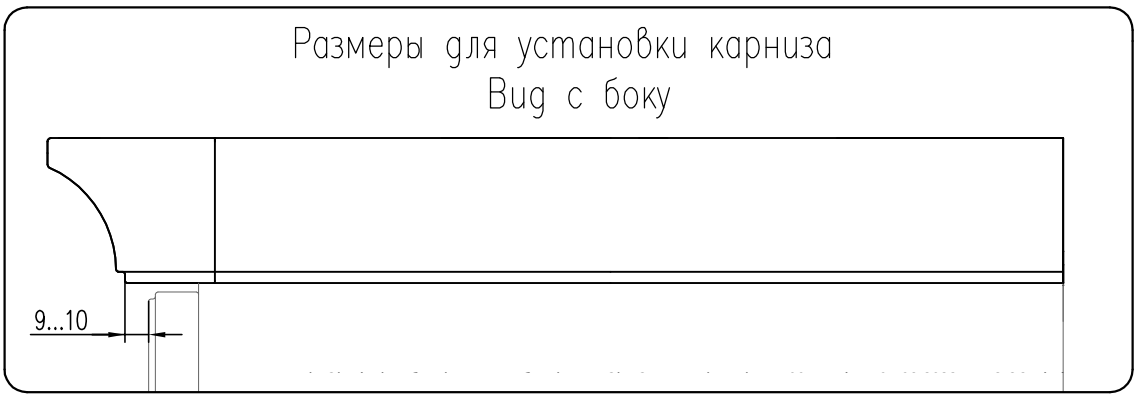
Внимание! Перед закреплением, собранный карниз выровнять на композиции